3138-N

Modèle 3138-NV Imprimante et Applicateur

label-aire®
labeling made easy

precision

LABEL-AIRE® … DES SOLUTIONS D'ETIQUETAGE QUI APPLIQUENT

Modèle 3138-NV Imprimante et Applicateur

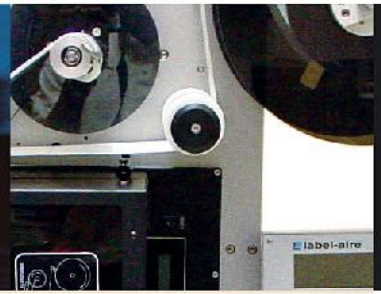

3138-N

label-aire®
labeling made easy

L'Imprimante et Applicateur Label-Aire® Modèle 3138-NV travaille pour vous …
Vous évitant ainsi de le faire.

L'imprimante et Applicateur 3138-NV permet d'appliquer chaque étiquette en temps réel, dès son impression.

L'imprimante et Applicateur Modèle 3138-NV procure précision de dépose, fiabilité et facilité d'utilisation. Ce qui revient à des coûts de fonctionnement réduits et à une productivité accrue pour votre activité.

La Label-Aire 3138-NV est l'imprimante et applicateur la plus avancée, possédant une nouvelle technologie qui fait d'elle un choix idéal pour la plupart des applications.
La 3138-NV est très résistante. Sa construction en acier inoxydable et aluminium anodisé est résistante à la corrosion, procure longévité et maintenance réduite dans la plupart des environnements hostiles.
Comme toutes les imprimantes et applicateurs Label-Aire, la 3138-NV est compatible avec toutes les imprimantes O.E.M. du marché.

Caractéristiques :
- **Réglages automatiques** : Incluant **programmation de multiples formats d'étiquettes** pour un changement aisé de dimensions d'étiquettes.
- **Affichage digitale** : Possibilité de contrôler les opérations à distance.
- **Mémoire Flash** : Permet un chargement facile des mises à jour de firmwares.
- **Compensation de vitesse** : Pour une meilleure précision de dépose en cas de vitesse variable.
- **Entrées/sorties completes :** Configurables par l'utilisateur pour définir les sorties systèmes.
- **Composants pneumatiques résistants** : Pour un fonctionnement 24/24 h et 7/7 jours.
- **Technologies utilisées** : Vérin et vérin plus soufflage.

Faites travailler cette imprimante et applicateur 24h/24 et 7j/7. Le Modèle 3138-NV est conçu pour se conformer à des standards méticuleux et pour effectuer des opérations intenses.

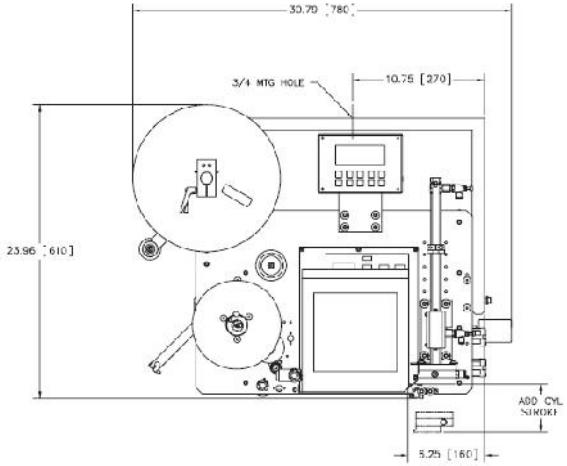

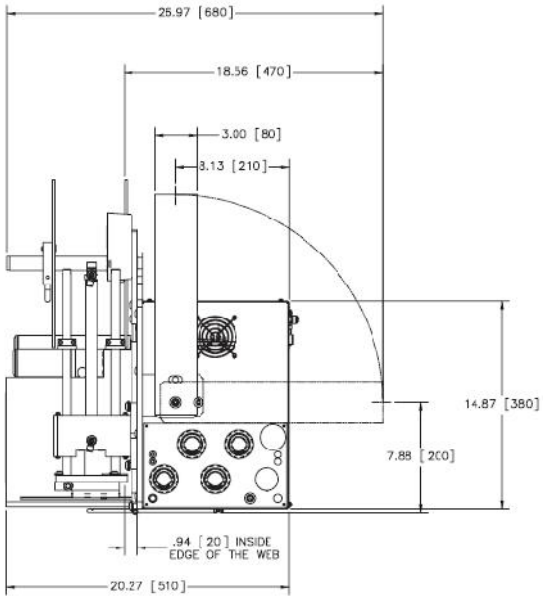

CARACTERISTIQUES

Dimensions:
Hauteur : 592 mm (23.3")
Longueur : 728 mm (28.7")
Largeur : 650 mm (25.6")

Poids : 75 kg (165 lbs).

Dimensions standards des étiquettes :
Laize : jusqu'à 183 mm
Longueur : jusqu'à 210 mm
(En fonction de l'imprimante)

Dimensions bobines étiquettes :
Ø extérieur bobines 300 mm en standard.
432 mm avec un magasin motorisé.
Ø mandrin 76 mm

Vitesse d'avance des étiquettes :
Jusqu'à 305 mm par seconde en fonction de l'imprimante et de la dimension de l'étiquette

Précision de dépose :
Jusqu'à +/- 0.8 mm (1/32")

Electricité :
220 Volts AC, 50 Hz, 5 A.
115 Volts AC 60 Hz, 5 A.

Air:
150 - 250 l/m - 6-8 bar
pour la plupart des applications

Options:
Toutes les imprimantes OEM
Détection d'étiquette sur le patin
Alarme lumineuse 3 couleurs.

Label-Aire conçoit aussi une gamme complète de systèmes d'étiquetage rotatif et en ligne, des applicateurs d'étiquettes, des imprimantes et applicateurs, et des systèmes conçus spécialement pour ses clients afin de leur permettre de pouvoir répondre à leurs besoins d'étiquetage.

label-aire®
labeling made easy

Distribué par :

ELINK INDUSTRIAL CODING
30 Avenue Graham Bell Bâtiment D3 77600 Bussy Saint Georges
Tel : 01 34 21 59 23
www.elink.fr - info@elink.fr