EU 3115

LABEL-AIRE®

Modèle 3115 Synchrone

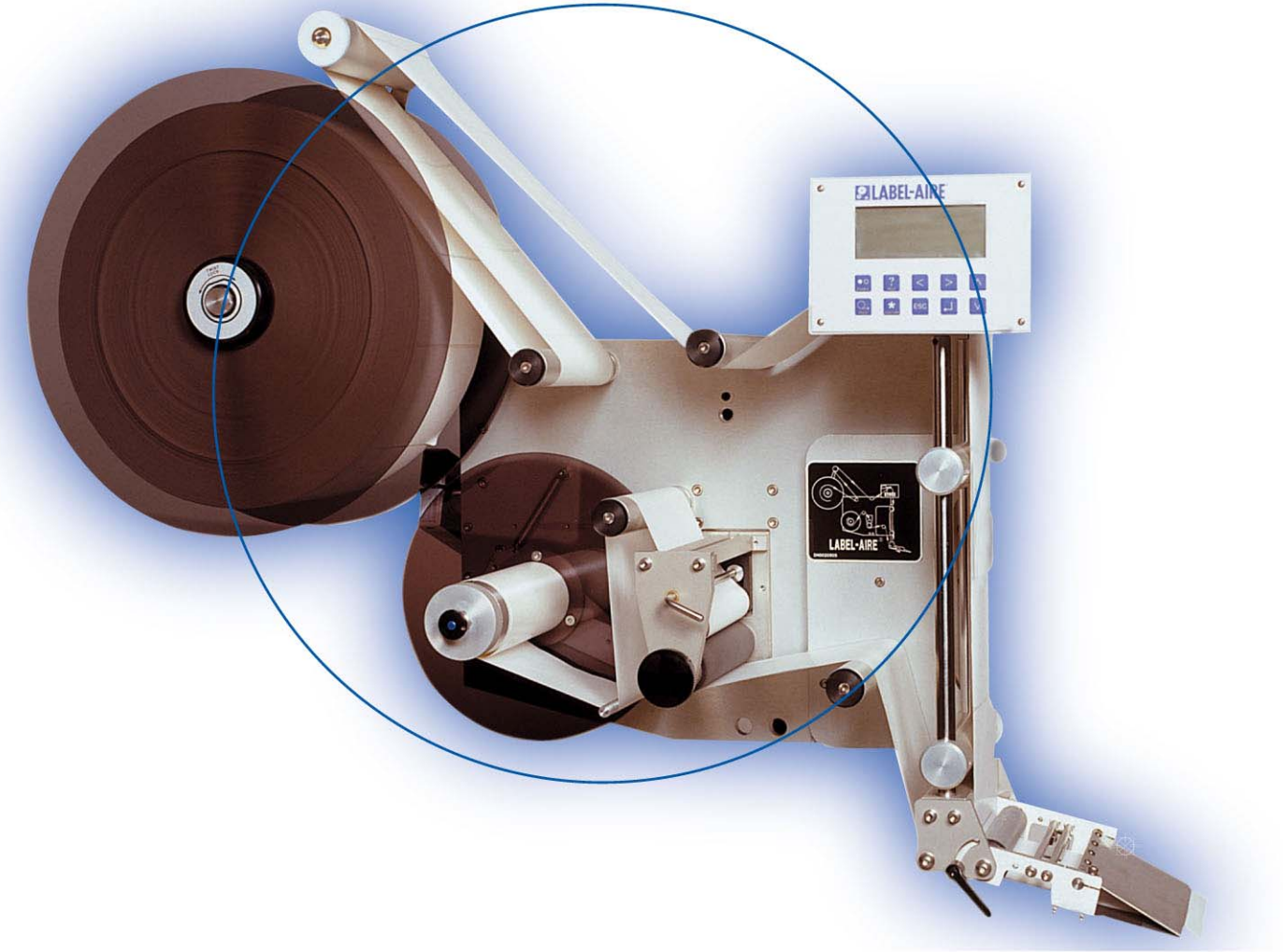

precision

LABEL-AIRE® … DES SOLUTIONS D'ETIQUETAGE QUI APPLIQUENT

EU 3115

LABEL-AIRE

Modèle 3115 Synchrone

Le modèle Label-Aire® 3115 représente la technologie la plus aboutie de dépose d'étiquettes très haute vitesse par léchage.

Le Modèle d'étiqueteuse par léchage 3115 est tout simplement le plus avancé sur le marché grâce à son contrôleur intelligent, sa vitesse impressionnante et sa grande précision.
La très **conviviale** 3115 est très performante : **Réglage d'étiquettes automatique, Suivi de vitesse automatique (ASF), étiquetage « Zero Downtime »**, et un grand **affichage digital R3** multi orientable et détachable.
Avec cinq **langages sélectionnables par l'utilisateur,** ses configurations **US ou CE** (Européen) et son affichage en différents **standards (métriques …)**, La 3115 peut répondre à pratiquement toutes les applications d'étiquetage dans le monde.
La 3115 est construite pour être rapide, précise et facile d'utilisation. Son module d'application avec **suivi de surface du produit** assure une application parfaite de toutes étiquettes sur les formes de produits les plus difficiles.
Grâce aux techniques de **compensation d'étiquette manquante et de gestion de file d'attente**, les problèmes causés par des étiquettes manquantes sur un rouleau, tels que des produits non étiquetés, des doubles étiquetages ou des erreurs de lots et de dates d'expirations sont virtuellement éliminés.

- **Réglages automatiques** avec des configurations multiples d'étiquettes pour changements aisés de formats d'étiquettes.
- **Affichage digital R3** avec cinq langages (Anglais, Français, Allemand, Italien, Espagnol) et des messages d'alerte détaillés.
- Suivi de **vitesse automatique performant (ASF)** afin de permettre que les étiquettes soient toujours appliquées avec précision, même lors de **changement extrêmes de vitesse d'avance des produits.**
- Support de **rembobinage facilement enlevable** pour éjection facile du liner.
- Rembobineur motorisé en option pour **parfaire la précision de dépose** et le **contrôle dynamique de tension du rouleau.**
- Applicateur par soufflage **aisément remplaçable** par des modules tamp-blow ou synchrone.

label-aire
labeling made easy

Distribué par :
ELINK FRANCE

ELINK ...
INDUSTRIAL CODING

Elink France 30 Avenue Graham Bell Bâtiments D3 77600 Bussy Saint Georges
Tel : 01 34 21 59 23 www.elink.fr - info@elink.fr

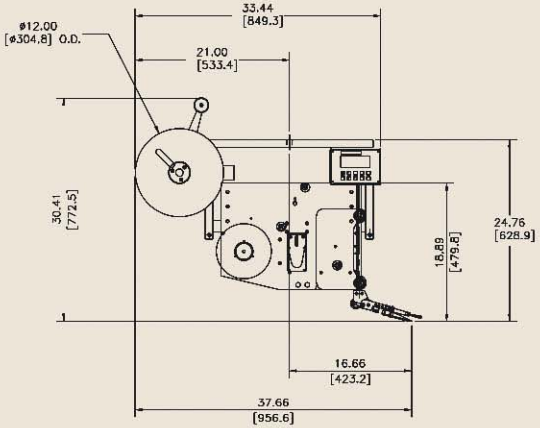

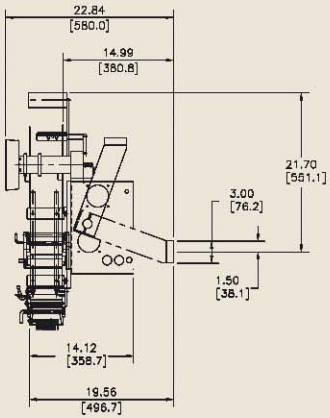

Label-Aire conçoit aussi une gamme complète de systèmes d'étiquetage rotatif et en ligne, des applicateurs d'étiquettes, des imprimantes et applicateurs, et des systèmes conçus spécialement pour ses clients.

SPECIFICATIONS

Dimensions:
Hauteur : 775mm (30.5")
Longueur : 850mm (33.5")
Profondeur : 582mm (22.9")

Poids :
65,7kg (145 lbs.)

Dimensions étiquettes :
Laize max. support : 181mm (7.13")
Laize min. Support : 16mm (0.63")
Longueur min. étiquette : 13mm (0.5")

Rouleau étiquettes :
Ø ext. 305mm (12")
Ø ext. jusqu'à 406mm (16") avec un rembobineur motorisé
Ø mandarin 76m (3")

Vitesse d'avance :
Jusqu'à 38 m/min en standard
Jusqu'à 50 m/min en option

Précision de dépose :
Jusqu'à 0,8mm

Electricité :
220 Volts AC, 50 Hz - 115 Volts AC 60 Hz, 3 A.

Options:
Magasin non motorisé 406mm (16")
Rembobineur motorise 254mm (10")
Adaptateur mandarin 152mm (6")
Encodeur pour suivi de vitesse automatique,
Signaux lumineux pour niveau bas et fin de rouleau d'étiquettes.

La photo montre le modèle 3115 avec le magasin d'étiquettes non motorisé 406mm (16") et le rembobineur motorisé.